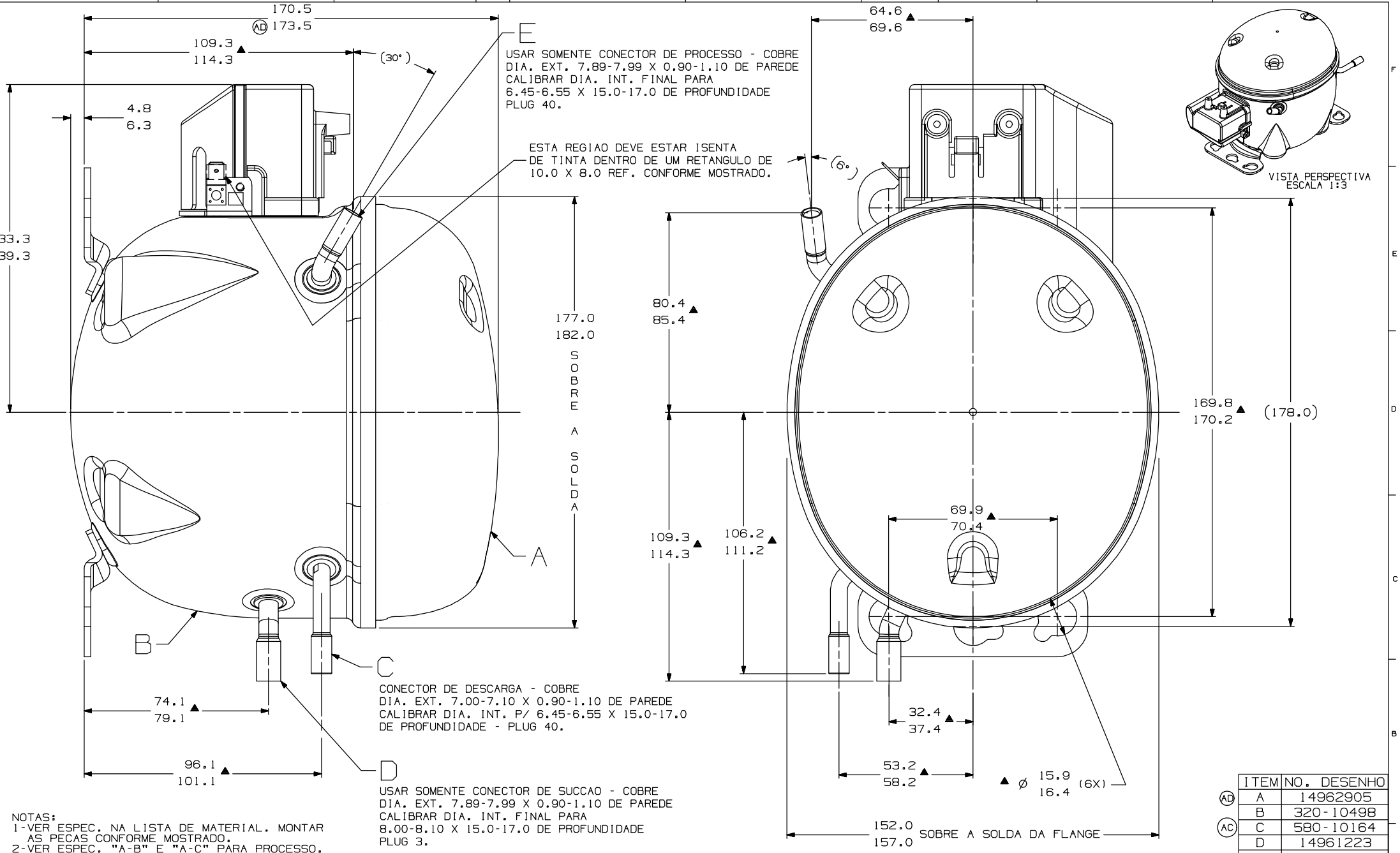

NOTAS:
1-VER ESPEC. NA LISTA DE MATERIAL. MONTAR AS PECAS CONFORME MOSTRADO.
2-VER ESPEC. "A-B" E "A-C" PARA PROCESSO.
3-VER ESPECIFICACAO TECUMSEH GLOBAL 8 PARA EXIGENCIAS DE FORNECEDORES REFERENTES A REGULAMENTACOES AMBIENTAIS.
4-OS TUBOS DE SUCCAO, DESCARGA E PROCESSO DEVEM ESTAR ISENTOS DE TINTA EM 15.8mm (5/8") A PARTIR DO TOPO DOS TUBOS CONFORME ESPEC. TECUMSEH A-B4.

	ITEM	NO. DESENHO
(AD)	A	14962905
	B	320-10498
(AC)	C	580-10164
	D	14961223
	E	14947663

		EC90871 25-06-19 CADEM	EC71120 13-06-16 R.AMP WALTER	EC70408 17-02-16 AMP WALTER	EC65941 25-11-15 AMP WF	DATA
		ERA: 171.6-174.6	ERA: 320-10178 PASSOU PARA 14962905	ERA: 14961219	ACRESCENTADO BAIONETA NO PROTETOR DE TERMINAIS	LIBERACAO
	F7	B1	A1	--	--	COOPR.
	AD		AC	AB	AA	LC

MUITO IMPORTANTE: 1) ESTE DESENHO E DE PROPRIEDADE EXCLUSIVA DA TECUMSEH DO BRASIL LTDA. ESTA SOMENTE CEDIDO PRETENDENTES, 2) A SUA DISPONIBILIZACAO A TERCEIROS, 3) A SUA UTILIZACAO PARA QUE NEM ELE NEM SEU CONTEUDO SEJAM DIVULGADOS, 4) SEU USO PARA FINS DIFERENTES DAQUELES SUA, SEM O PREVIO E EXPRESSO CONSENTIMENTO ESCRITO DA TECUMSEH DO BRASIL LTDA. SOMENTE PODERAO SER UTILIZADAS AS INFORMACOES QUE ESPECIFICA E EXPRESSAMENTE ESTIVEREM ENCAIXADAS NA ESCOPO DA ELA. 5) E PROIBIDA A SUA REPRODUCAO TOTAL OU PARCIAL, POR QUALQUER MEIO OU PARA QUE FINALIDADE FOR, A MENOS QUE PREVIA E EXPRESSAMENTE AUTORIZADA POR ESCRITO. 6) NAO PODERAO SER ALTERADAS AS DIMENSOES DO DESENHO E TODA E QUALQUER REPRODUCAO DEVERA SER FEITA EM ESCALA 1:1. 7) DEVERA SER IMEDIATAMENTE DEVOLVIDO PELO TERCEIRO, BRASIL LTDA., SOLICITADOS PELA TECUMSEH DO

NAO MUDE A ESCALA DO DESENHO. TODOS MATERIAIS E PROCESSOS NAO DEVEM ESTAR MARCADOS COM ASTERISCO DEVEM ESTAR COMO NA MONTAGEM DO COMPRESSOR.

PROJECAO: 3DIEDRO
UNIDADE: mm
FORMATO: A2

SIMBOLOS Q.A. CONFORME PROCEDIMENTO 2.01.031 TECUMSEH DO BRASIL
✱ = CATEGORIA I
▲ = CATEGORIA II
■ = CATEGORIA III
= CATEGORIA IV

Tecumseh

NOME			NUMERO
COMPRESSOR PARA VENDAS			DCTC025
DESENHO	VERIFICACAO	APROVACAO	ESCALA / FOLHA
A. MARCOS	MARCOS FONTES	WALTER CORREA	1:1 / 1/1
DATA 09-06-15	REF.		FAMILIA TC