Tecumseh

Pequeno e Poderoso

A Tecumseh apresenta o novíssimo compressor TA. Ditando o padrão para o mercado atual de R&F.

MAIOR EFICIÊNCIA
- O melhor da categoria na combinação de tamanho, peso e eficiência.
- Consumo de óleo até 35% menor que seu antecessor.

CONFIABILIDADE COMPROVADA
- Baseado em 77 anos de tecnologia Tecumseh em compressores.

MENOR ENVELOPE
- Até 17% menos volume que modelos anteriores com a mesma capacidade.
- Projetado especificamente para aparelhos domésticos e aplicações comerciais leves.

MAIS SILENCIOSO
- Novo desenho interno garante funcionamento suave do motor.
- Mufla de sucção maior para melhor redução de ruído.

CAPACIDADE FRIGORÍFICA EXPANDIDA
- De 300 a 800 Btu/h.

ECOLÓGICO
- Desenhado para uma melhor performance com os refrigerantes hidrocarbonetos “verdes” R600a e R290.
- Atende também para o gás R-134a.

Para mais informações sobre os produtos Tecumseh, visite nosso website: www.tecumseh.com

ESPECIFICAÇÕES

Produto: TA

Faixa de Evaporação:	Baixa Pressão: -34.4°C a -12.2°C (-30°F a +10°F)
Gás Refrigerante:	R-134a, R-600a
Capacidade:	1/5 HP a 1/2 HP
Conexões:	Conexões brazadas, sucção e descarga

Configurações

Óleo:	Polyolester (POE)	
Tipo de Motor:	PTCSIR, PTCSCR, RSIR, CSIR	
Tensão:	115/60/1 115-127/60/1 220/50-60/1	230/50/1 220/50/1 220-240/50/1
Aprovações:	SGS, UL®*, outras aprovações conforme solicitação do cliente	

*em andamento

DIMENSÕES

Desenho 1:

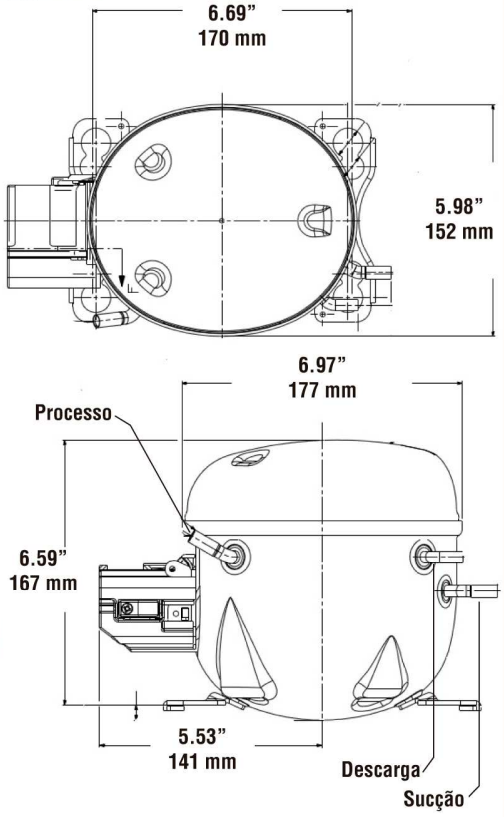

Desenho 2:

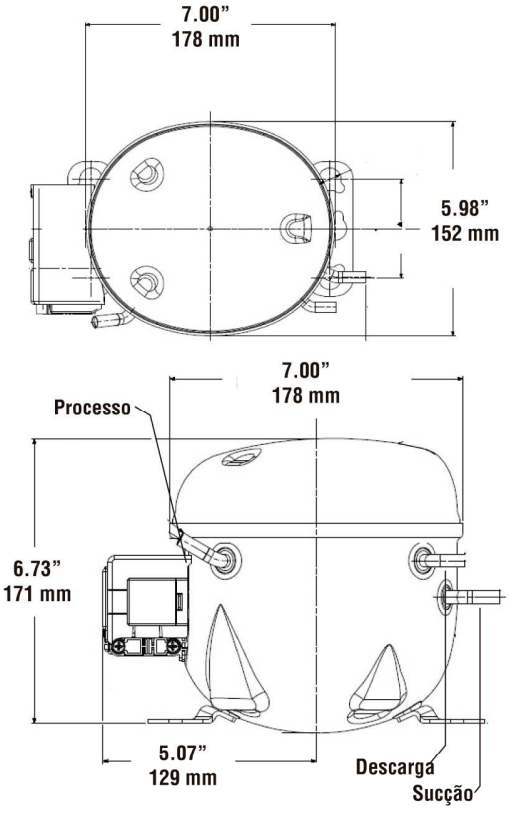

NOMENCLATURA DO MODELO DO COMPRESSOR

TA 1 360 Y - DS 1 A

Familia — TA

Aplicação — 1
Alto e baixo torque de partida

Capacidade — 360
Primeiro algarismo número total de digitos
Restante representa a capacidade de refrigeração
Neste exemplo: capacidade 600 Btu/h

Gás Refrigerante — Y
Y = R-134a M = R-600a

Tensão — DS
AA 115V/60/1
AE 230V/50/1
DS 115-127V/60/1
ES 220V/60/1
FS 220V/50/1
FZ 220-240V/50/1
GS 220V/50-60/1

Capacitor de Marcha — 1
1. Sem RC
2. Opcional RC
3. Com RC

Versão do Modelo — A

FAIXA DE APLICAÇÃO

Refrigerante	Capacidade em Btu/h (60 Hz, Monofásico)						
	200	400	800	1,000	1,500	2,000	2,500
Baixa Pressão							
R-134a							
R-600a							

Nota: modelos com R-290 em desenvolvimento

GREEN TECHNOLOGY

©2011 Tecumseh Products Company. Todos os direitos reservados.

Publicação FLD 108 09/11